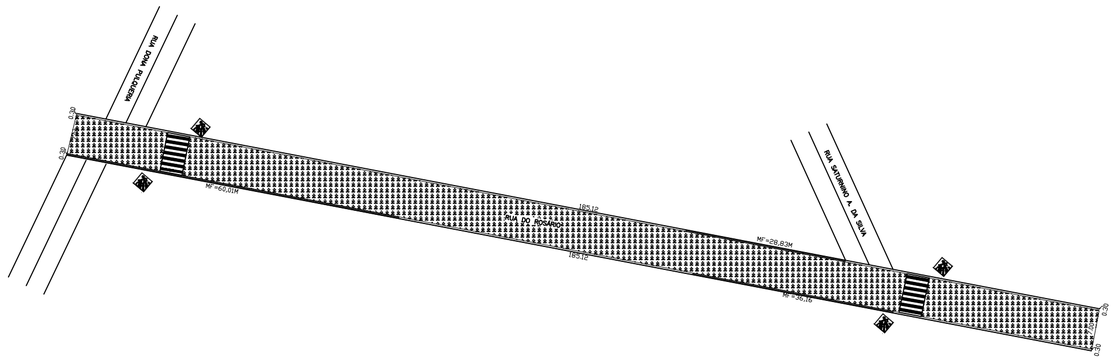

PLANTA
ESCALA 1:500

ÁREA TOTAL DE RECAPEAMENTO A EXECUTAR COM O CONVÊNIO
ÁREA TOTAL: 4.826,81m²

SARJETA A EXECUTAR COM O CONVÊNIO
ÁREA TOTAL: 650,00m

MEIO FIO A EXECUTAR COM O CONVÊNIO
ÁREA TOTAL: 190,85m

LEGENDA:
- ÁREA A SER RECAPEADA EM C.B.U.Q. e=3cm
- SARJETA A EXECUTAR
- MEIO FIO EXISTENTE A SER MANTIDO
- FAIXA DE PEDESTRE A EXECUTAR (PELO CONVÊNIO)

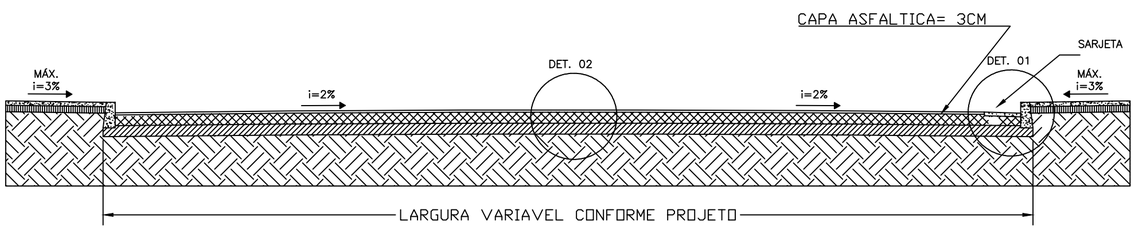

SEÇÃO BÁSICA DAS VIAS
ESCALA 1:50

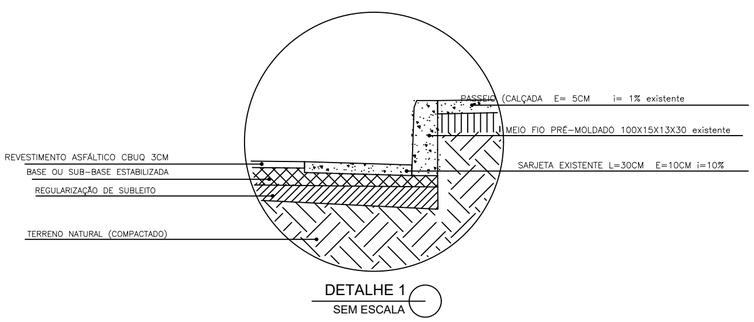

DETALHE 1
SEM ESCALA

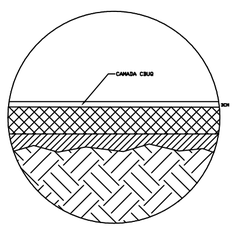

DETALHE 2
SEM ESCALA
CAMADAS DA PAVIMENTAÇÃO

DETALHE CONSTRUTIVO DO MEIO FIO E SARJETA
SEM ESCALA

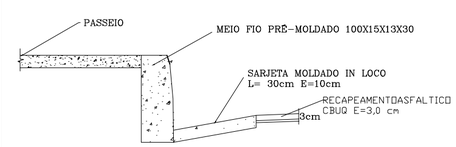

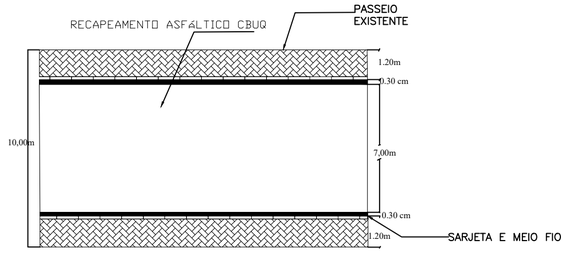

SEM ESCALA

PARA USO DA CAIXA ECONÔMICA FEDERAL

PARA USO DA PREFEITURA MUNICIPAL

Responsável Técnico
LEONARDO HEITOR CUNHA:62219622672 Assinado de forma digital por LEONARDO HEITOR CUNHA:62219622672 Dados: 2025.12.30 13:06:59 -03'00'
LEONARDO HEITOR CUNHA
Engenheiro Civil
CREA 74.701/DMG

Proprietário
LUIZ CARLOS PINHEIRO:46364510663 Assinado de forma digital por LUIZ CARLOS PINHEIRO:46364510663 Dados: 2026.01.12 10:35:47 -03'00'
PREFEITURA MUNICIPAL DE JEQUITIBÁ-MG
CNPJ 18.062.208/0001-09

DADOS DO PROJETO BÁSICO

Título
Projeto de Recapeamento Asfáltico de Via Urbana

Uso
RUA DO ROSÁRIO

Conteúdo
Projeto de Recapeamento

Endereço
Rua do Rosário – Município de Jequitiba-MG

Contrato: 1107062-45/2025
SICONV.....: 989844/2025

Data 30/12/2025

Folha 01/01

Esc. INDICADAS